KALDEWEI

CAYONOPLAN MULTISPACE

Salle de bains 4 m²

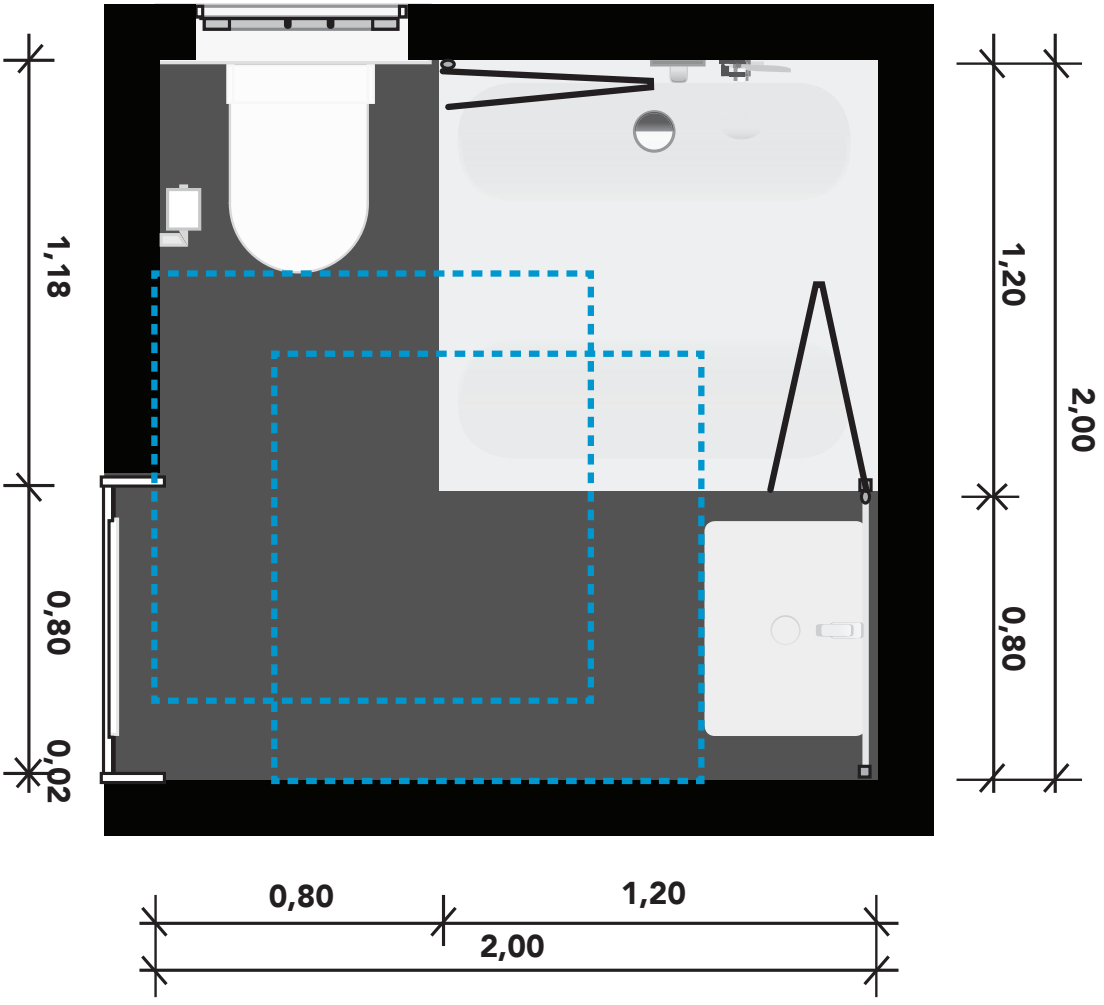

LISTE DE PRIX HT

2023

CAYONOPLAN MULTISPACE

- Standard avec surface antidérapante SECURE PLUS (groupe de classification B - Confirmé par TÜV Rheinland)
- Première surface de douche sans obstacle certifiée DIN CERTCO avec jusqu'à 60% d'espace de mouvement
- Un drainage sûr de l'eau et un bord surélevé autour de la zone de drainage
- Produit haut de gamme avec un design puriste de haute qualité

Photo non contractuelle

	Hauteur totale	Hauteur de montage
Modèle-1	**2330**	**2330**
KA 90 horizontal	97	80
KA 90 plat	77	60
KA 90 vertical	49	80
Modèle-5	**2330**	**2330**
KA90 horizontal	97	80
KA90 plat	77	60
KA90 vertical	37	80

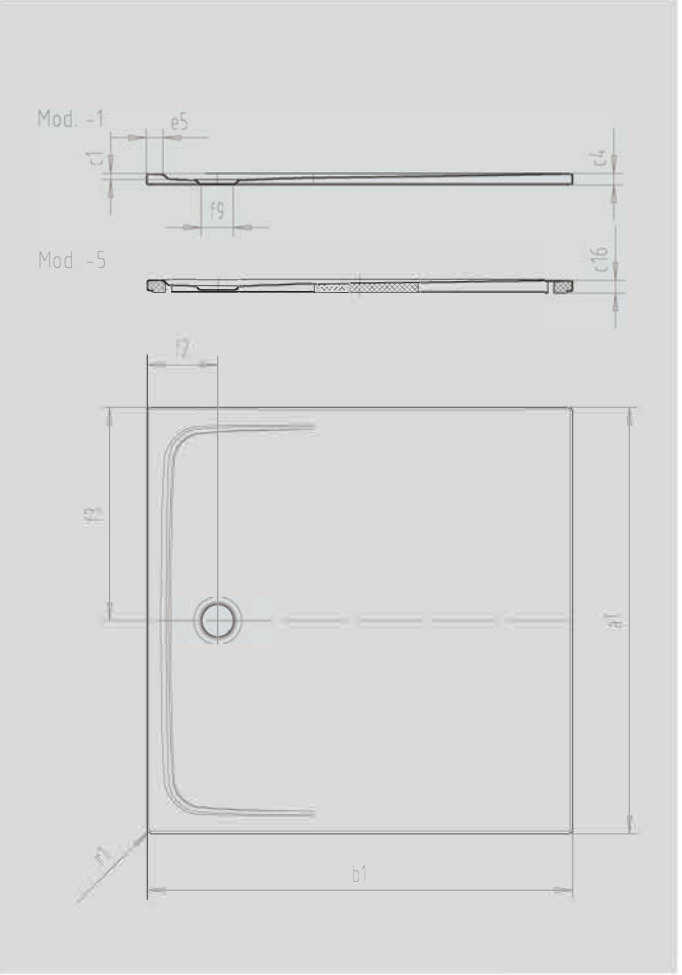

ANTISLIP SECURE+

Modèle		2330
Longueur extérieure	a_1	1200 mm
Largeur extérieure	b_1	1200 mm
Profondeur intérieure	c_1	17 mm
Hauteur du rebord	c4	32 mm
Hauteur, avec support extra plat	c_{16}	37 mm
Largeur du rebord	e_5	50 mm
Diamètre bonde	f_9	ø 90 mm
Distance bord produit / milieu du trou d'évacuation	f_2, f_3	200; 600 mm
Rayon extérieure	r_1	12 mm
Poids net		36 kg
ANTIDERAPANT SECURE PLUS		Toute la surface

	Bonde	Modèle Art.n°.	Dimensions mm	Catégorie de prix selon le coloris Coord.Colours(IV)	EUR
CAYONOPLAN MULTISPACE **Secure Plus inclus** Réduction du bruit d'impact 25 dB	**ø 90 mm**	**2330-1** 4140***3303***2xxx	1200 X 1200 X 17		**656,00**
CAYONOPLAN MULTISPACE AVEC SUPPORT EXTRAPLAT **Secure Plus inclus** Réduction du bruit d'impact 25	**ø 90 mm**	**2330-5** 4140***4798***2xxx	1200 X 1200 X 17		**723,00**
OPTIONNEL: SYSTÈME DE REMPLISSAGE ET DE VIDAGE KALDEWEI PROFESSIONEL - 1			**PRIX**	**(I)**	
GARNITURE DE VIDAGE KA 90 HORIZONTAL Cache bonde chromé, filtre à cheveux fourni Utilisation universelle pour FR et ESR Accessoires optionnels :cache bonde émaillé pour vidage KA 90		**4103** 6877***7256***0999	**113,00**		
GARNITURE DE VIDAGE KA 90 EXTRAPLAT Cache bonde chromé, filtre à cheveux fourni. Utilisation universelle pour FR et ESR Accessoires optionnels : cache bonde émaillé pour vidage KA 90		**4104** 6877***7254***0999	**135,50**		
SYSTÈME DE VIDAGE KA 90 VERTICAL Cache bonde chromé, filtre à cheveux fourni Utilisation universelle pour FR et ESR Accessoires optionnels : cache bonde émaillé pour vidage KA 90		**4105** 6877***7255***0999	**158,50**		
CACHE BONDE KA 90 EN COMPLÉMENT DES VIDAGES 4103, 4104, 4105 émaillé avec SECURE PLUS		6877***7259***2xxx			**50,00**
OPTIONNEL: INSTALLATION KALDEWEI PROFESSIONEL			**PRIX**	**(I)**	
CADRE DE MONTAGE ESR PLAIN-PIED pour modèles -1 1200 x 1200 (Dimension ESR au ras du sol 1228 x 1228)		6400***0028***0000	**512,00**		
CADRE DE PIÈTEMENT FR 5300 FLEX pour modèles -1 1200 x 1200		5300***0013***0000	**205,50**		
SYSTÈME DE SUPPORT CENTRAL MAS 5305 Nécessaire à partir d'une longueur supérieure à 90 cm		6880***7653***0000	**29,50**		
OPTIONNEL: SYSTÈME D'ÉTANCHÉITÉ -1			**PRIX**	**(I)**	
KIT D'ÉTANCHÉITÉ DE PLAIN-PIED		6897***2049***0000	**166,00**		
KIT D'ÉTANCHÉITÉ FLEX		6897***2052***0000	**56,00**		
RUBAN DE PROTECTION CONTRE LES COUPURES 6,6 M pour surfaces de douche > 1000 x 1200 mm		6897***2058***0000	**105,50**		

KALDEWEI

BELGIQUE

Egeda NV
Toekomstlaan 47
2200 Herentals
tél. +32 14 22 26 08
fax +32 14 22 26 33
e-mail: info@egeda.be
www.egeda.be

299.652 01/2022 Nous déclinons toute responsabilité en cas d'erreurs ou fautes d'impression.