BROCHURE 09/2023

DOUCHEVLAKKEN
BADEN

DOUCHEVLAKKEN:	BADEN:
KRONOS	LYRA
QUO	VAN

Egeda NV.
Toekomstlaan 47
2200 Herentals (B)

sanitair@egeda.be

+32 14 22 26 08

De firma Egeda werd in **1951 opgericht** en was oorspronkelijk voornamelijk fabrikant van sanitaire producten en ander draai- en freeswerk. De volgende decennia werd de eigen productie geleidelijk afgebouwd en werd er omgeschakeld naar een exclusieve vertegenwoordiging van meerdere kwaliteitsmerken uit de sanitair-, verwarmings- en ventilatiebranche.

Vandaag verdeelt Egeda een gamma met **meer dan 10.000 referenties**. De belangrijkste merken, naast **BUVA**, **Airflex - Ingremio**, (ventilatie), **GPS** (luchtzuivering) en **Expansion Electronic** (elektrostatische precipitatie), zijn **AirTeq** (binnenklimaat sensoren) **Expo-Inox** (RVS en kunststof schoorsteensystemen), **Comisa** (knel- en pressfittingen voor sanitaire en gasinstallaties), **Atusa** (fittingen en klemfittingen in gietijzer), **GFS** (PLT flexibels), **Kermi** (douchewanden en -deuren, walk-in douches), **Kaldewei** (geëmailleerde baden, douchevlakken en wastafels, whirlsystemen), **Bravat** (badkameraccessoires) en **B10** (baden, douchevlakken)

Meer weten? U kan de volledige **bedrijfsbrochure** downloaden via:
https://egeda.be/uploads/bedrijfsbrochureurl.pdf

www.egeda.be

Connect with us on LinkedIn
https://www.linkedin.com/company/egeda-nv

Find us on Facebook
https://www.facebook.com/profile.php?id=100063572401548

Aandacht voor duurzaamheid

Wij doen aan circulaire productie door ons afval te recycleren en opnieuw als grondstof te gebruiken.

Inhoudsopgave

Douchevlakken

KRONOS 4

QUO 6

Baden

LYRA 8

VAN 10

KRONOS b10

KRONOS

Inclusief

Douchevlak
Afvoer met hoge capaciteit
Wit rooster
Installatiehandleiding

Afmetingen

Breedtes: 70, 80, 90 en 100 cm
Lengtes: 100, 120, 140, 160, 180 en 200 cm
Gewicht: ca. 43 kg/m²
Dikte: 2.5 cm

Aanbevolen tariefprijs

Vraag ernaar bij uw vertegenwoordiger
Of stuur een mail naar *sanitair@egeda.be*

Maatwerk = Prijs grotere standaardmaat
(bv. maatwerk lengte 145cm = prijs lengte 160cm)

Productkenmerken

SolidStone met polyesterhars inclusief gelcoatlaag
Hoge slagvastheid
Antislip klasse III (UNE - 41901)
Antibacterieel
Volledig waterdicht
Herstelbaar

100% vlakke onderzijde voor eenvoudige installatie
Installatie op de vloer of op een vlakke chape
Aanbevolen lijmtype R-2-T (UNE - 12004)
Afkitten met zuurvrije siliconen

Afvoergarnituur

Afvoer inbegrepen

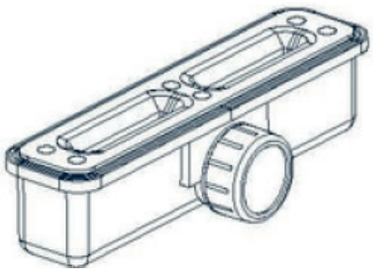

Lineaire afvoer
met hoog debiet 60 l/m
(UNE-EN-274-2)

Kleur

Blanco

Textuur

Rock

Wit rooster

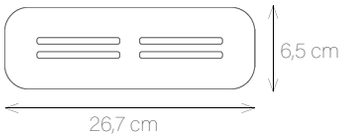

Rooster inbegrepen

KRONOS

Technische tekening

Afmetingen in mm

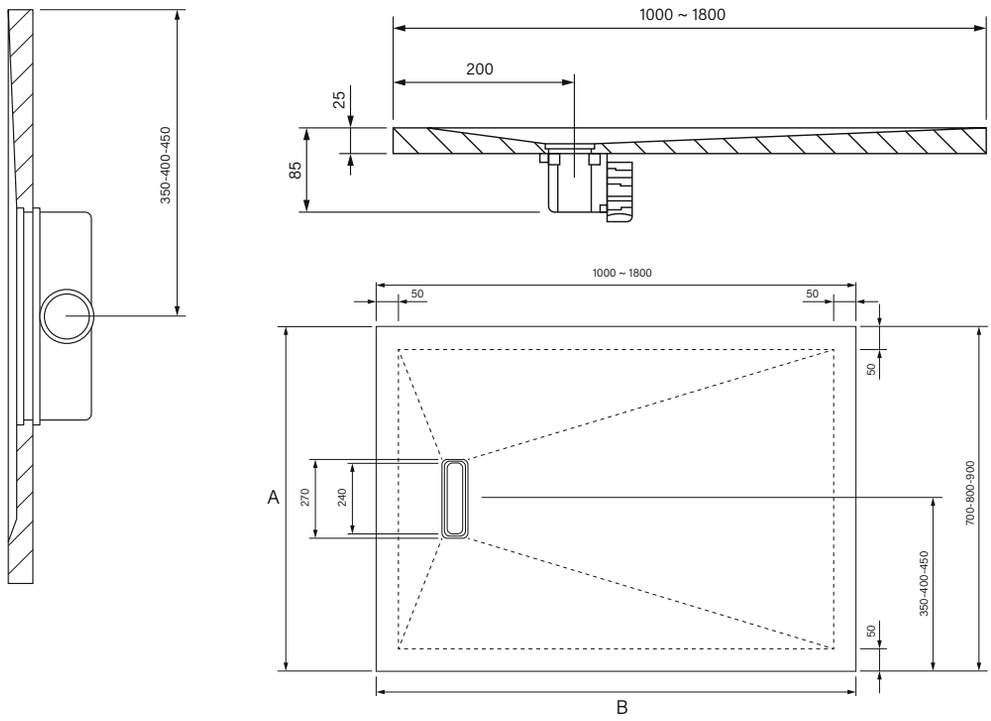

Andere eigenschappen

Belangrijkste kenmerken	Prestaties	Technische specificaties
Zuiverheid	Klasse 1	EN 14527:216
Duurzaamheid	Klasse 1	EN 14527:216
Waterafvoer	Correct	EN 14527:216
Stabiliteit aan rugzijde	Correct	EN 14527:216
Bestendigheid tegen chemicaliën en kleurstoffen	Correct	EN 14527:216
Bestendigheid tegen temperatuurschommelingen	Correct	EN 14527:216
Weerstand tegen uitglijden	Klasse 3	UNE 41901

In overeenstemming met de Europese regelgeving adviseren wij een minimale helling van 2% voor afvoerkanalen

Bestendigheid tegen chemische producten

Getest product	Blootstellingstijd	Degradatie
Bleekwater	24 u	5
Salfumán	24 u	5
Mr. Proper	24 u	5
Viakal	24 u	4
Azijn	24 u	4
Ammoniak	24 u	5
KH-7	24 u	5
Cillit Bang	24 u	5
Aceton	1 min	4
Isopropanol	5 min	5
Nagellak	24 u	4
Medium haarkleuringsinkt	1 u	4
Donkere haarkleuringsinkt	30 min	5
Lippenstift	24 u	5
Waterperoxide	24 u	5
Betadine	24 u	5

Klassement		
	1	Aantasting en/of blaasvorming van het oppervlak
	2	Significante verandering in helderheid en/of kleur
	3	Matige verandering in helderheid en/of kleur
	4	Lichte verandering in helderheid of kleur, alleen zichtbaar vanuit bepaalde invalshoeken
	5	Geen zichtbare verandering

QUO b 10

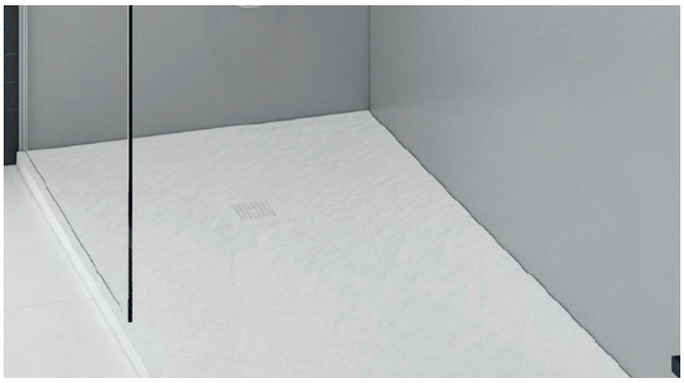

Quo

Inclusief

Douchevlak
Afvoer met hoge capaciteit
Roestvrij staal of andere kleur rooster
Installatiehandleiding

Afmetingen

Breedtes: 70, 80 en 90 cm
Lengtes van 80, 90, 100, 110, 120, 130, 140, 150, 160, 170 en 180 cm
Gewicht : 42,5 Kg/m²
Dikte: 2.5 cm

Aanbevolen tariefprijs

Vraag ernaar bij uw vertegenwoordiger
Of stuur een mail naar *sanitair@egeda.be*

Maatwerk = Prijs grotere standaardmaat
(bv. maatwerk lengte 145cm = prijs lengte 160cm)

Productkenmerken

SolidStone met polyesterhars inclusief gelcoatlaag
Hoge slagvastheid
Antislip klasse III (UNE - 41901)
Antibacterieel
Volledig waterdicht
Herstelbaar

100% vlakke onderzijde voor eenvoudige installatie
Installatie op de vloer of op een vlakke chape
Aanbevolen lijmtype R-2-T (UNE - 12004)
Afkitten met zuurvrije siliconen

Roestvrij staal of andere kleur

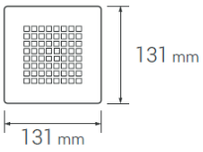

Rooster
inbegrepen

Afvoergarnituur

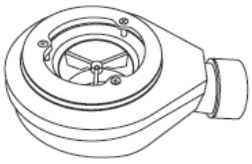

P-HID-DES-016
Opschroefbare klep

Afvoer
inbegrepen

Lineaire afvoer
met hoog debiet 36 l/m
(UNE-EN-274-2)

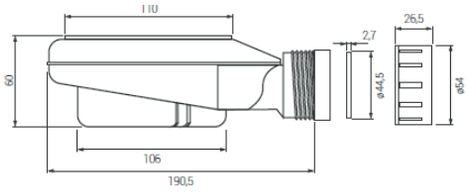

Quo

Textuur

Rock

Standaardkleuren

Technische tekening

Afmetingen in mm

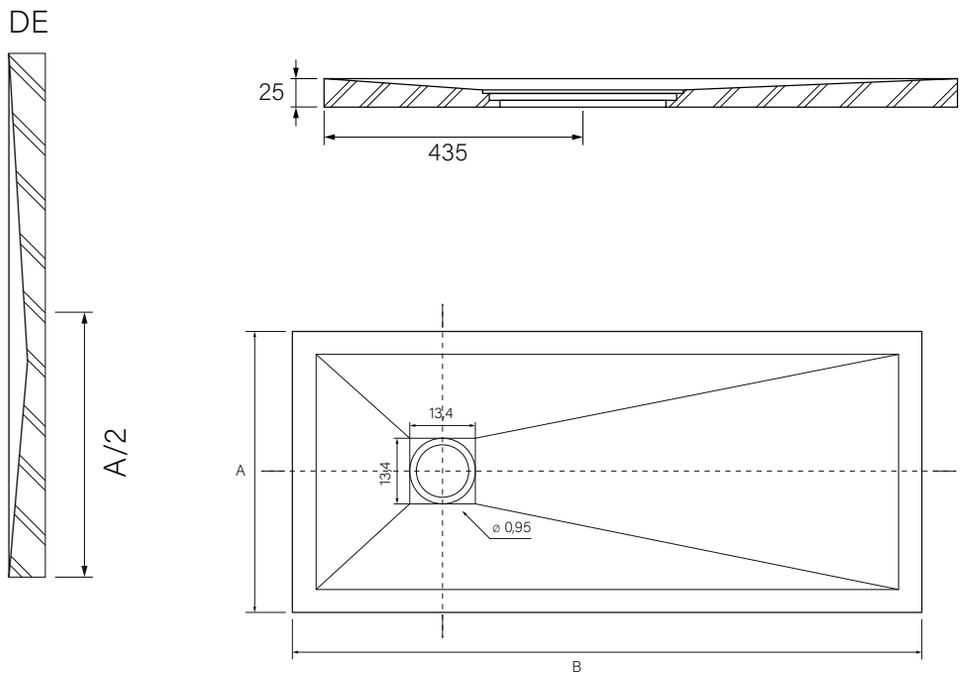

Andere eigenschappen

Identiek aan Kronos, zie p. 5

Bestendigheid tegen chemische producten

Identiek aan Kronos, zie p. 5

LYRA b10

SolidCoat Surface

White

Lyra 175x85cm

Materiaal	Composiet met solid surface coat
Capaciteit	352 l
Gewicht	145 kg

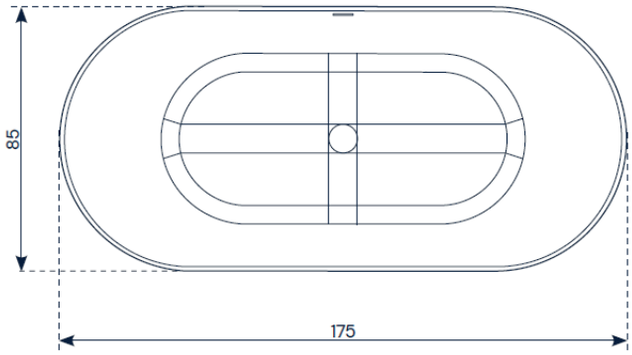

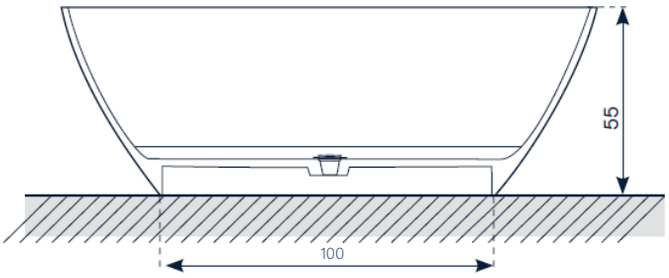

Standaardkleuren buitenafwerking

White

Peach, Mokka, Argilla, Moon, Titan

Sand, Mink, Light Blue, Anthracite, Black

Buitenafwerking ook beschikbaar in RAL kleuren

Binnenafwerking altijd in wit

Installatie

Vrijstaand bad

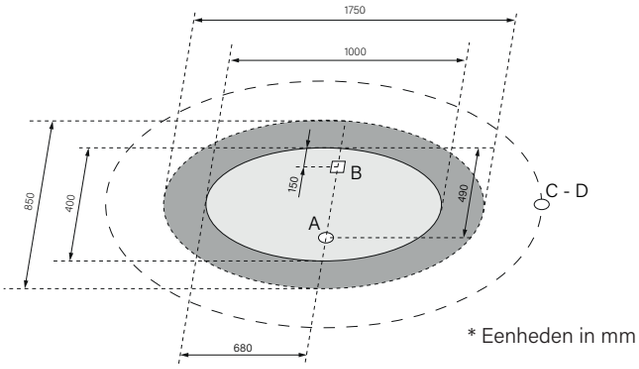

* Eenheden in mm

A	Afvoeraansluiting Ø 40 mm	C	Aansluiting koud water
B	Elektrische aansluiting IPX5	D	Aansluiting warm water

Aanbevolen tariefprijs

Vraag ernaar bij uw vertegenwoordiger
Of stuur een mail naar *sanitair@egeda.be*

Lyra

160x80cm

Materiaal	Composiet met solid surface coat
Capaciteit	300 l
Gewicht	128 kg

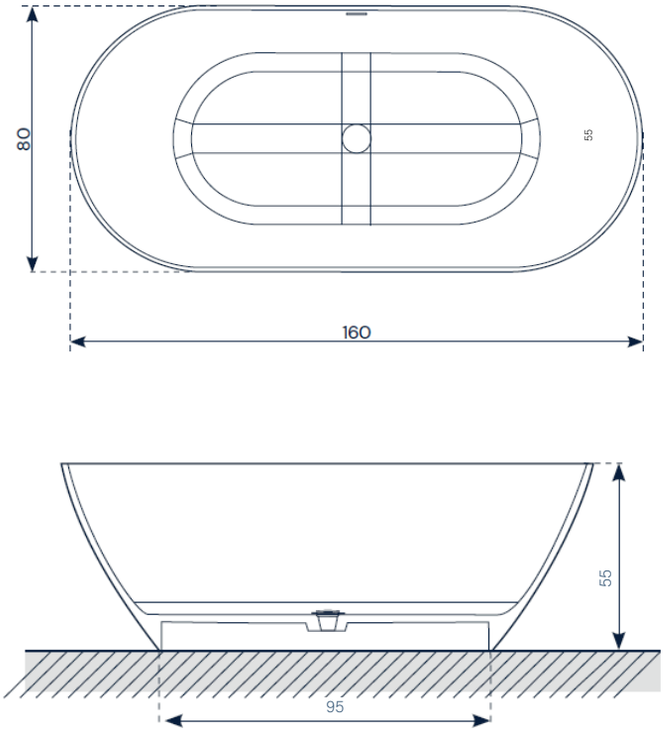

155x75cm

Materiaal	Composiet met solid surface coat
Capaciteit	285 l
Gewicht	120 kg

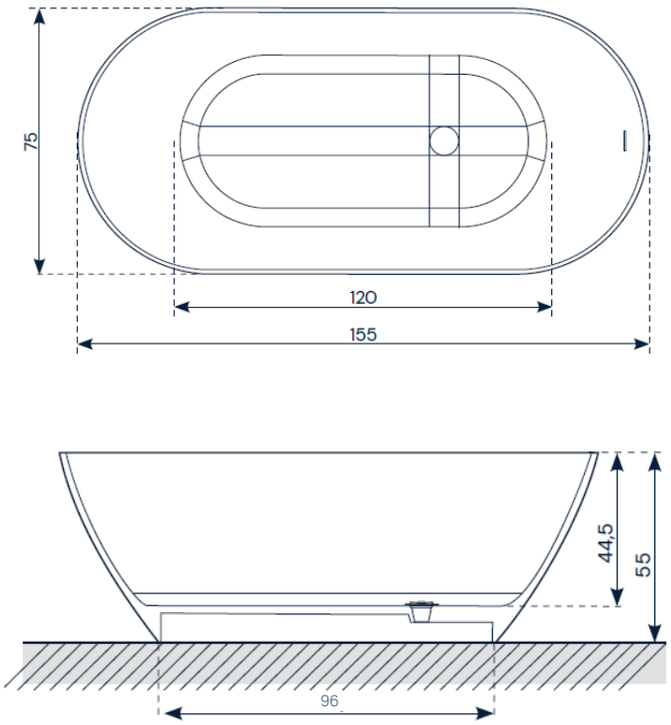

Installatie

Vrijstaand bad

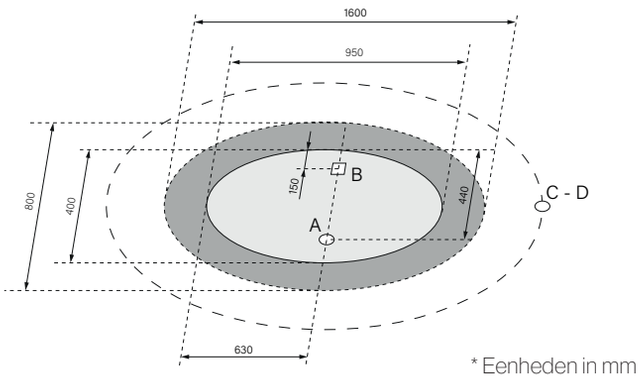

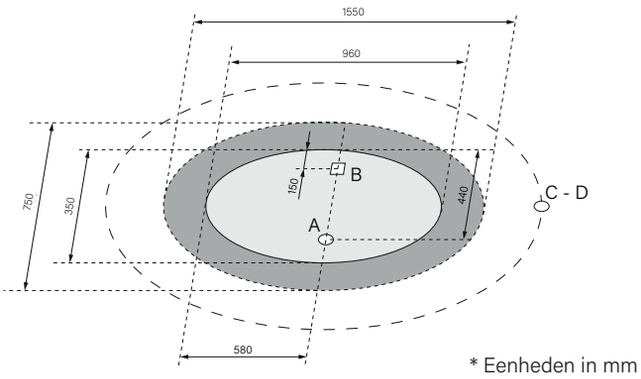

A	Afvoeraansluiting Ø 40 mm	C	Aansluiting koud water
B	Elektrische aansluiting IPX5	D	Aansluiting warm water

Aanbevolen tariefprijs

Vraag ernaar bij uw vertegenwoordiger
Of stuur een mail naar *sanitair@egeda.be*

VAN b 10

Van 170x80cm

Acrylic

Glossy White

Materiaal	Acrylic
Capaciteit	270 l
Gewicht	44 kg

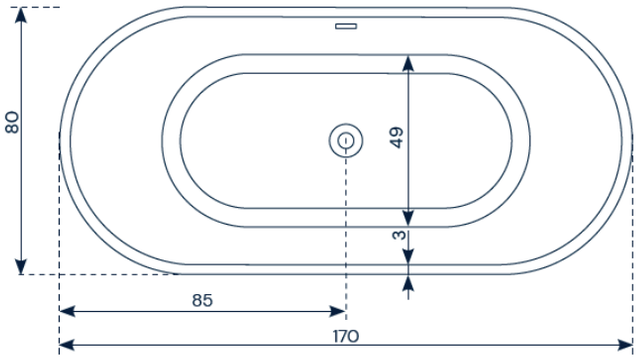

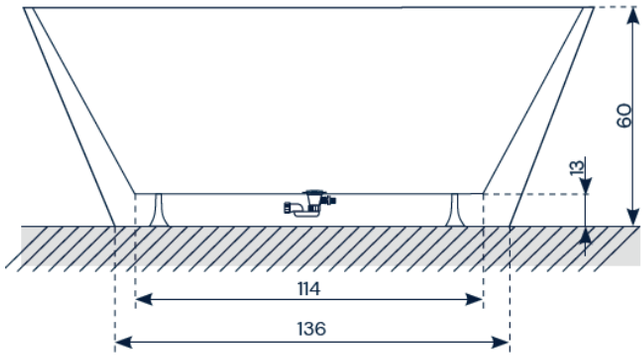

Standaardkleuren buitenafwerking

Glossy White

Peach | Mokka | Argilla | Moon | Titan

Sand | Mink | Light Blue | Anthracite | Black

Buitenafwerking ook beschikbaar in RAL kleuren

Binnenafwerking altijd in wit

Installatie

Vrijstaand bad

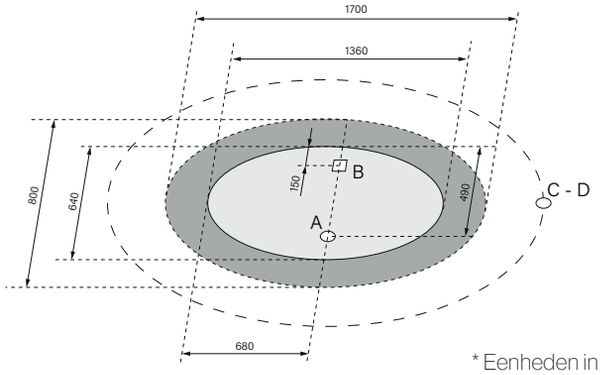

* Eenheden in mm

A	Afvoeraansluiting Ø 40 mm	C	Aansluiting koud water
B	Elektrische aansluiting IPX5	D	Aansluiting warm water

Aanbevolen tariefprijs

Vraag ernaar bij uw vertegenwoordiger
Of stuur een mail naar *sanitair@egeda.be*

Van

160x75cm

Materiaal	Acrylic
Capaciteit	250 l
Gewicht	43 kg

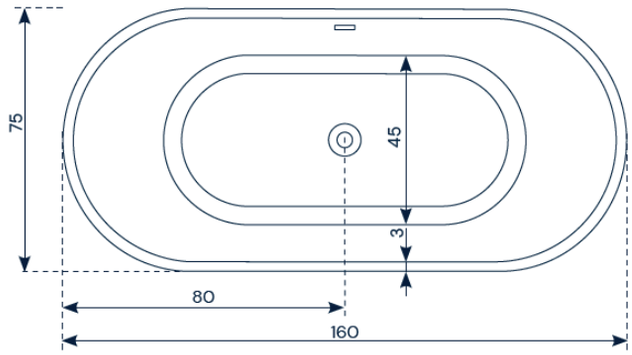

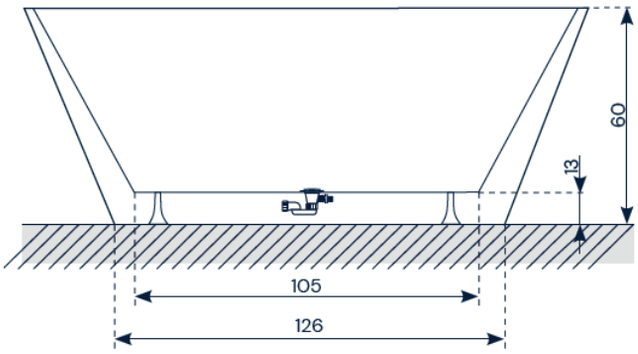

150x75cm

Materiaal	Acrylic
Capaciteit	240 l
Gewicht	42 kg

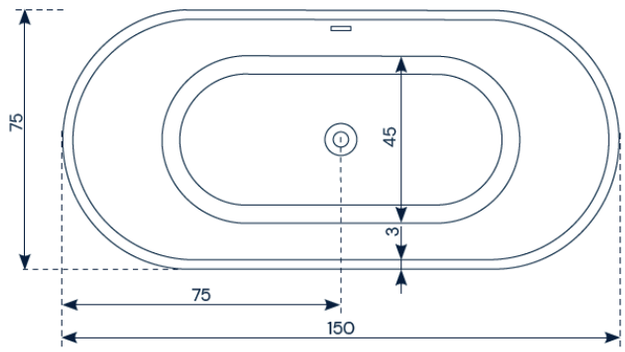

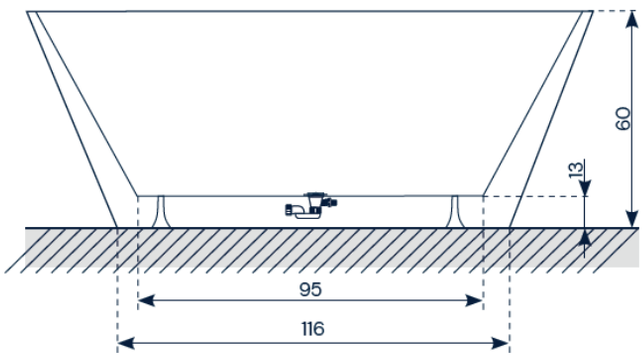

Installatie

Vrijstaand bad

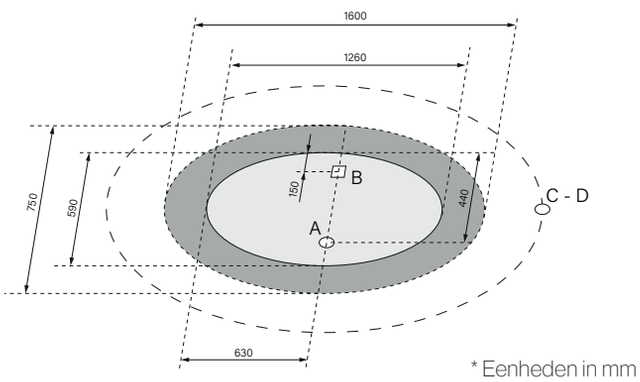

* Eenheden in mm

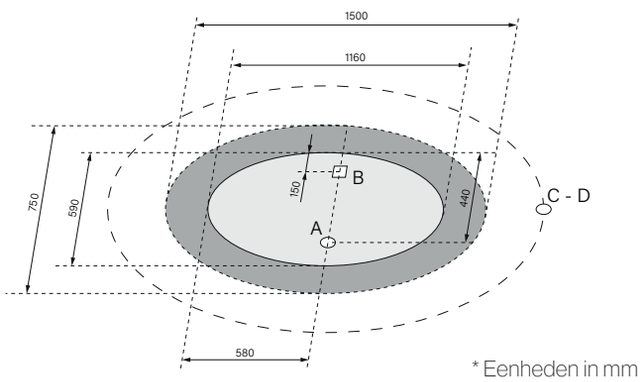

* Eenheden in mm

A	Afvoeraansluiting Ø 40 mm	C	Aansluiting koud water
B	Elektrische aansluiting IPX5	D	Aansluiting warm water

Aanbevolen tariefprijs

Vraag ernaar bij uw vertegenwoordiger
Of stuur een mail naar *sanitair@egeda.be*

egeda

Uw betrouwbare partner in sanitair, verwarming, ventilatie en installatiemateriaal

b10

EGEDA N.V.
Toekomstlaan 47
2200 Herentals
Tel. +32 14 22 26 08
sanitair@egeda.be - www.egeda.be
Facebook - LinkedIn