KRAM

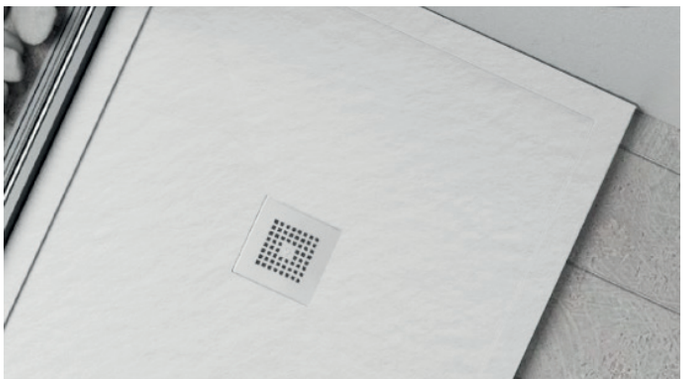

KRAM

Inclus

Receveur de douche extra plat
Grille blanche
Notice d'installation
Emballages en carton

Dimensions

Largeurs: 90 cm
Longueurs: 90, 120, 140 cm
Autres dimensions possibles
Poids: ca. 42,5 kg/m²
L'épaisseur: 2,5 cm

Dimensions en cm et poids en kg

B / A	90
90	34,4
120	46,5
140	59,0

Autres dimensions possibles

Caractéristiques des produits

Gel coat, résine polyester pleine masse et charge minérale durable, 20 % de matériaux recyclés à haute résistance
Fond entièrement plat
Haute résistance aux chocs
Antidérapant classe III (UNE-41901)
Antibactérien, empêche la propagation des germes
Totalement imperméable à l'eau
Réparable
Installation au ras du sol, au sol ou sur chape
Adhésif recommandé type R-2-T (UNE-12004)
Scellage avec silicone non acide

Grille blanche

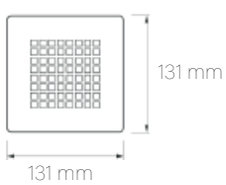

KRAM

Dessin technique

Dimensions en mm

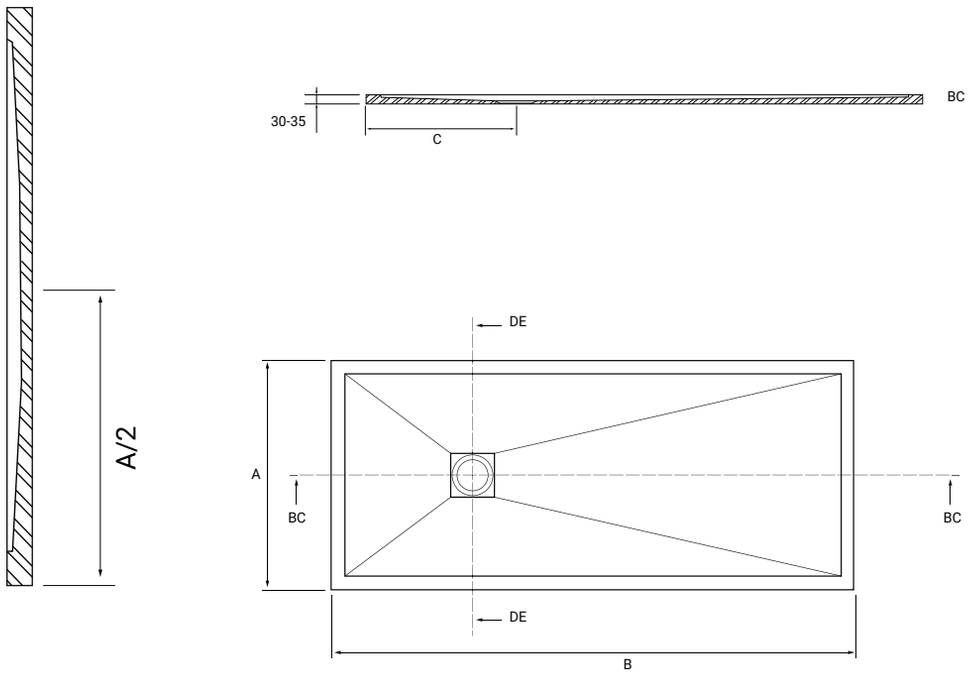

Autres propiétés

Caractéristiques principales	Présentati-ons	Spécifications techniques harmonisées
Propreté	Classe 1	EN 14527:216
Durabilité	Classe 1	EN 14527:216
Évacuation de l'eau	Correct	EN 14527:216
La stabilité en arrière-plan	Correct	EN 14527:216
Résistance aux produits chimiques et aux colorants	Correct	EN 14527:216
Résistance aux variations de température	Correct	EN 14527:216
Résistance au glissement	Classe 3	UNE 41901

Conformément à la réglamentation européenne, nous recommandons une pente minimale de 2% pour les drains

Résistance aux produits chimiques

Produit testé	Temps d'exposition	Dégradation
Eau de Javel	24 u	5
Salfumán	24 u	5
Mr. Proper	24 u	5
Viakal	24 u	4
Vinaigre	24 u	4
Amoniaque	24 u	5
KH-7	24 u	5
Cillit Bang	24 u	5
Acétone	1 min	4
Isopropanol	5 min	5
Vernis à ongles	24 u	4
Teintures moyennes pour cheveux	1 u	4
Teintures foncées pour cheveux	30 min	5
Rouge à lèvres	24 u	5
Eau oxygénée	24 u	5
Bétadine	24 u	5

Classement	1	Dégradation de la surface et/ou cloquage
	2	Changement significatif de la luminosité et/ou de la couleur
	3	Changement modéré de la luminosité et/ou de la couleur
	4	Léger changement de luminosité ou de couleur, visible uniquement sous certains angles d'inspection
	5	Aucun changement visible

KRAM b10

Texture

Rock

Couleurs standards

White

Lino

Vanilla

Peach

Sand

Mokka

Argilla

Moon

Titan

Mink

Anthracite

Black